MERCEDES BENZ ACTROS 2041 4X4

HAVAALANI İTFAİYE ARACI

ZIMAG
ARAÇ VE MAKİNA SANAYİ TİC. A.Ş

HAVAALANI İTFAİYE ARACI

MERCEDES BENZ ACTROS 2041 4X4

AIRPORT FIRE FIGHTING VEHICLE

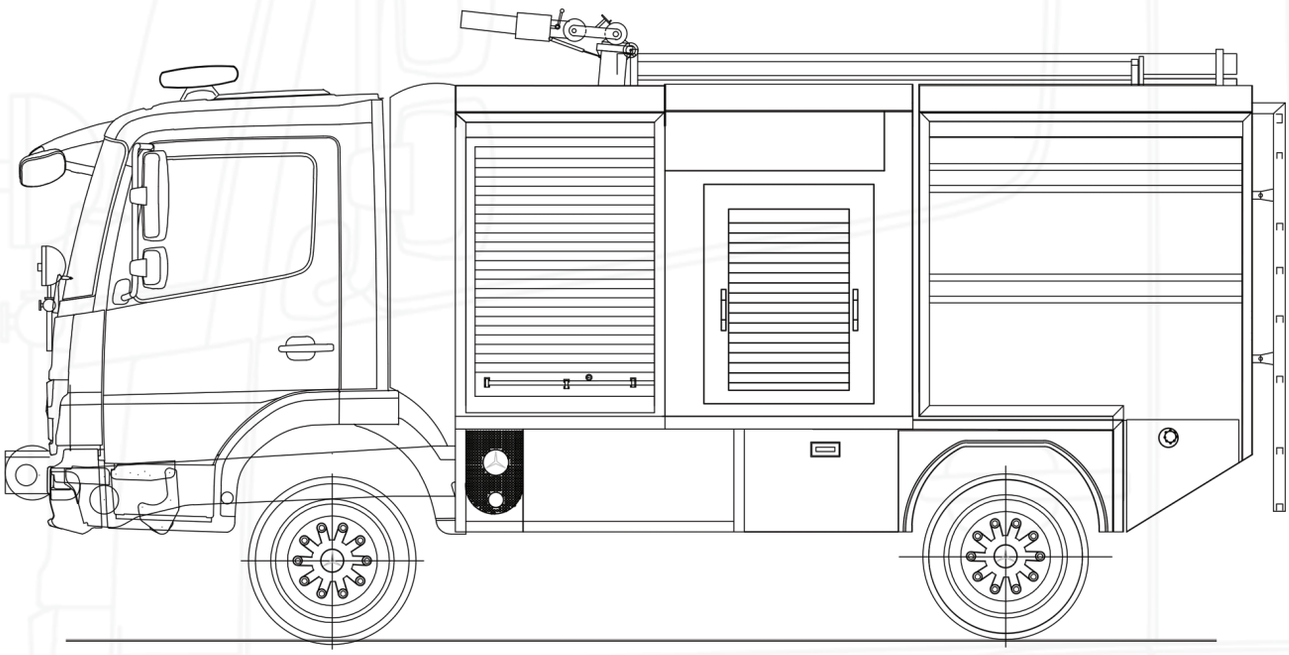

YANGIN SÖNDÜRME SİSTEMİ

Yangın pompası: Ziegler 10 bar basınçta 6.000 lt/dk
Monitör: TFT uzaktan kumandalı 5.000 lt/dk 90m atış mesafesi
Acil Müdehale Çıkrığı: Zimag 50m elektrikli geri sarmalı
Üstyapı: Alüminyum panelden imalat, eloksallı kaynaksız birleştirme sistemi
5 panjurlu ekipman dolapları kızak ve raf sistemi ayarlanabilir tip
8.000 lt su kapasiteli 4mm AISI 304 kalite paslanmaz çelik
800 lt köpük kapasiteli 4 mm AISI 316 L kalite paslanmaz çelik
Elektronik ikaz ve siren sistemi
İthal pompa ve yangın müdahale ekipmanları
Arka çıkış merdiveni ve seyyar merdivenli
Dijital dokunmatik pompa kumanda ekranı

FIRE EXTINGUISHING SYSTEM

Fire Pump: Ziegler 6.000 lpm at 10 bar pressure
Monitor: TFT remote controlled 5.000 lpm monitor with 90 meters range
First Intervention Hose Reel: Zimag 50m electrical
Superstructure: Aluminium panel profile, anodised weldless joining system
Equipment cabinets with 5 roller shutters, adjustable sliders and shelves
8.000 L capacity 4mm AISI 304 quality stainless steel water tank
800 L capacity 4mm AISI 316 L quality stainless steel foam tank
Electronic warning and siren system
High quality pump and fire fighting equipment
Tank access ladder at rear and portable ladder
Digital touchscreen pump control panel

Adres: Bursa Yolu 10. Km Eskişehir
Tel: +90 222 315 14 86 (pbx)
Fax: +90 222 315 14 89
zimag@zimag.com.tr

ZIMAG
ARAÇ VE MAKİNA SANAYİ TİC. A.Ş

MERCEDES BENZ ACTROS 3354 6X6

HAVAALANI İTFAİYE ARACI

ZIMAG
ARAÇ VE MAKİNA SANAYİ TİC. A.Ş

HAVAALANI İTFAİYE ARACI

MERCEDES BENZ ACTROS 3354 6X6

AIRPORT FIRE FIGHTING VEHICLE

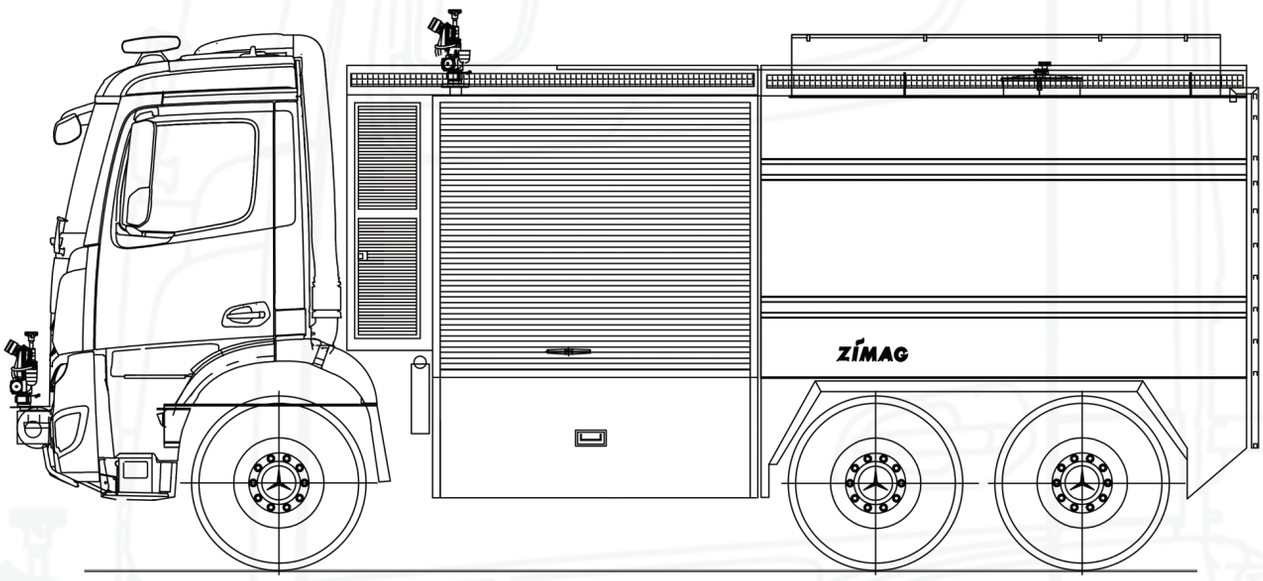

YANGIN SÖNDÜRME SİSTEMİ

Yangın pompası: Ziegler 10 bar basınçta 6.000 lt/dk
Çatı Monitörü: TFT uzaktan kumandalı 5.000 lt/dk 90m atış mesafesi
Tampon Monitörü: TFT uzaktan kumandalı 2.400 lt/dk 50m atış mesafesi
Acil Müdehale Çıkrığı: Zimag 50m elektrikli geri sarmalı
Üstyapı: Alüminyum panelden imalat, eloksallı kaynaksız birleştirme sistemi
5 panjurlu ekipman dolapları kızak ve raf sistemi ayarlanabilir tip
9.000 lt su kapasiteli 4mm AISI 304 kalite paslanmaz çelik
1.000 lt köpük kapasiteli 4 mm AISI 316 L kalite paslanmaz çelik
Elektronik ikaz ve siren sistemi
Arka çıkış merdiveni ve seyyar merdivenli
İthal pompa ve yangın müdahele ekipmanları
Dijital dokunmatik pompa kumanda ekranı

FIRE EXTINGUISHING SYSTEM

Fire Pump: Ziegler 6.000 lpm at 10 bar pressure
Roof Monitor: TFT remote controlled 5.000 lpm monitor with 90 meters range
Roof Monitor: TFT remote controlled 2.400 lpm monitor with 50 meters range
First Intervention Hose Reel: Zimag 50m electrical
Superstructure: Aluminium panel profile, anodised weldless joining system
Equipment cabinets with 5 roller shutters, adjustable sliders and shelves
9.000 L capacity 4mm AISI 304 quality stainless steel water tank
1.000 L capacity 4mm AISI 316 L quality stainless steel foam tank
Electronic warning and siren system
Tank access ladder at rear and portable ladder
High quality pump and fire fighting equipment
Digital touchscreen pump control panel

Adres: Bursa Yolu 10. Km Eskişehir
Tel: +90 222 315 14 86 (pbx)
Fax: +90 222 315 14 89
zimag@zimag.com.tr

ZIMAG
ARAÇ VE MAKİNA SANAYİ TİC. A.Ş

MERCEDES BENZ AROCS 3332 6X4

İTFAİYE SU TANKERİ

ZİMAG
ARAÇ VE MAKİNA SANAYİ TİC. A.Ş

İTFAİYE SU TANKERİ

MERCEDES BENZ AROCS 3332 6X4

FIRE FIGHTING WATER TANKER

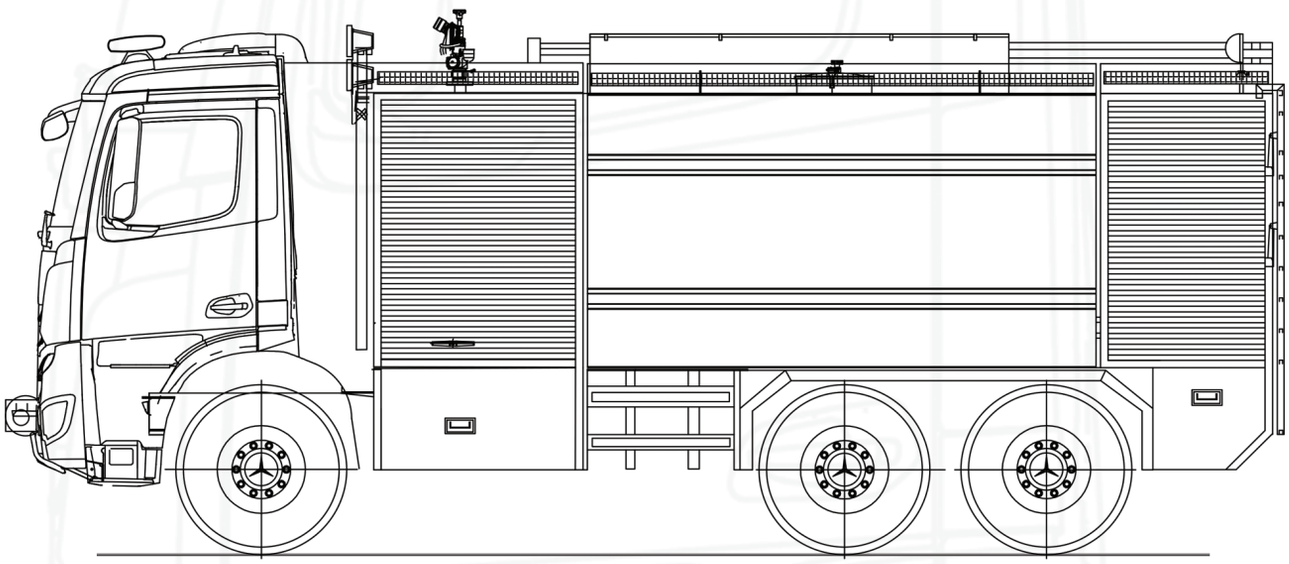

YANGIN SÖNDÜRME SİSTEMİ

Yangın pompası: Magirus MPH230 10 bar basınçta 3.000 lt/dk
Monitör: 2.400 lt/dk 70m atış mesafesi
Acil Müdehale Çıkrığı: Zimag 50m elektrikli geri sarmalı
Üstyapı: Alüminyum panelden imalat, eloksallı kaynaksız birleştirme sistemi
5 panjurlu ekipman dolapları kızak ve raf sistemi ayarlanabilir tip
14.000 lt su kapasiteli 4mm AISI 304 kalite paslanmaz çelik
500 lt köpük kapasiteli 4 mm AISI 316 L kalite paslanmaz çelik
Elektronik ikaz ve siren sistemi
Arka çıkış merdiven ve seyyar merdivenli
İthal pompa ve yangın müdahale ekipmanları
5 M yükselebilen teleskobik projektör
Dijital dokunmatik pompa kumanda ekranı

FIRE EXTINGUISHING SYSTEM

Fire Pump: Magirus MPH230 3.000 lpm at 10 bar pressure
Monitor: 2.400 lpm monitor with 70 meters range
First Intervention Hose Reel: Zimag 50m electrical
Superstructure: Aluminium panel profile, anodised weldless joining system
Equipment cabinets with 5 roller shutters, adjustable sliders and shelves
14.000 L capacity 4mm AISI 304 quality stainless steel water tank
500 L capacity 4mm AISI 316 L quality stainless steel foam tank
Electronic warning and siren system
Tank access ladder at rear and portable ladder
High quality pump and fire fighting equipment
5 meters telescopic projector
Digital touchscreen pump control panel

Adres: Bursa Yolu 10. Km Eskişehir
Tel: +90 222 315 14 86 (pbx)
Fax: +90 222 315 14 89
zimag@zimag.com.tr

ZIMAG
ARAÇ VE MAKİNA SANAYİ TİC. A.Ş

MERCEDES BENZ AXOR 3340 6X4

İTFAİYE SU TANKERİ

ZIMAG
ARAÇ VE MAKİNA SANAYİ TİC. A.Ş

İTFAİYE SU TANKERİ

MERCEDES BENZ AXOR 3340 6X4

FIRE FIGHTING WATER TANKER

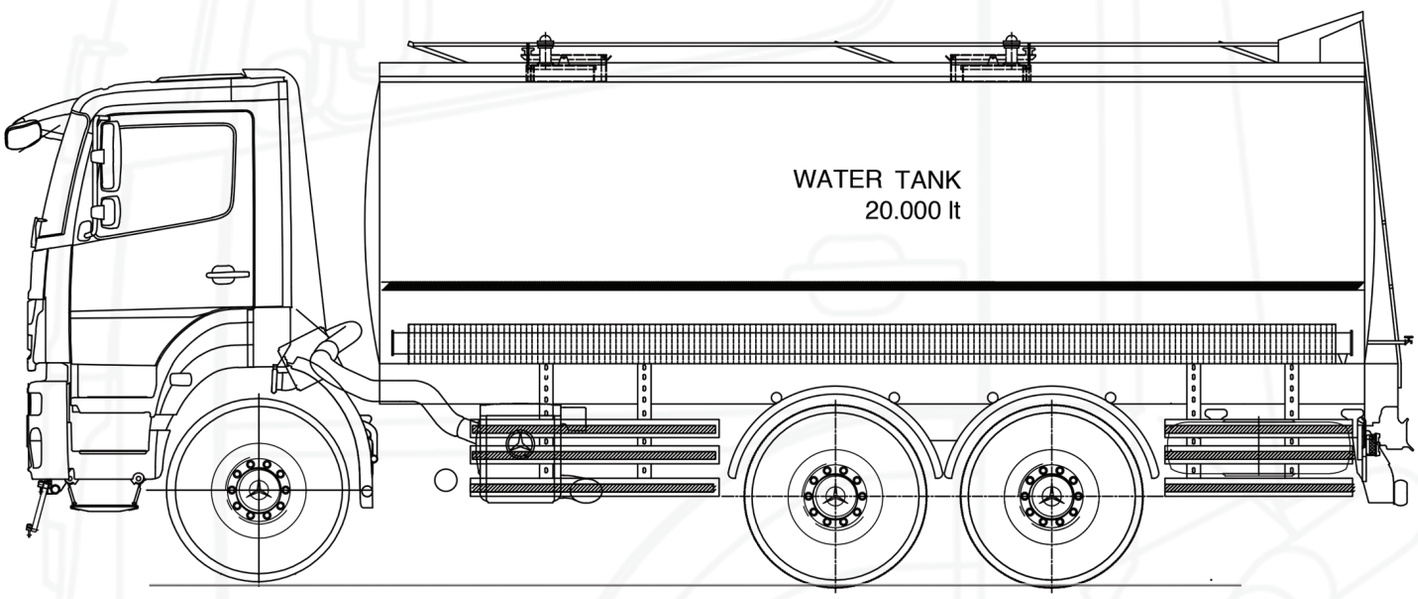

YANGIN SÖNDÜRME SİSTEMİ

Yangın pompası: ZMG 10 bar basınçta 1.000 lt/dk
Acil Müdehale Çıkrığı: Zimag 30m elektrikli geri sarmalı
Üstyapı: 20.000 lt su kapasiteli 4mm AISI 304 kalite paslanmaz çelik
Elektronik ikaz ve siren sistemi
Arka çıkış merdiveni
İthal pompa ve yangın müdahale ekipmanları
Dijital dokunmatik pompa kumanda ekranı

FIRE EXTINGUISHING SYSTEM

Fire Pump: ZMG 1.000 lpm at 10 bar pressure
First Intervention Hose Reel: Zimag 30m electrical
Superstructure: 20.000 L capacity 4mm AISI 304 quality stainless steel water tank
Electronic warning and siren system
Tank access ladder at rear
High quality pump and fire fighting equipment
Digital touchscreen pump control panel

Adres: Bursa Yolu 10. Km Eskişehir
Tel: +90 222 315 14 86 (pbx)
Fax: +90 222 315 14 89
zimag@zimag.com.tr

ZIMAG
ARAÇ VE MAKİNA SANAYİ TİC. A.Ş

MERCEDES BENZ ATEGO 1630 TEK KABİN 1+2

DAR SOKAK İTFAİYE ARACI

ZIMAG
ARAÇ VE MAKİNA SANAYİ TİC. A.Ş

DAR SOKAK İTFAİYE ARACI

MERCEDES BENZ ATEGO 1630 TEK KABİN 1+2

NARROW STREET FIRE FIGHTING VEHICLE

SINGLE CAB 1+2

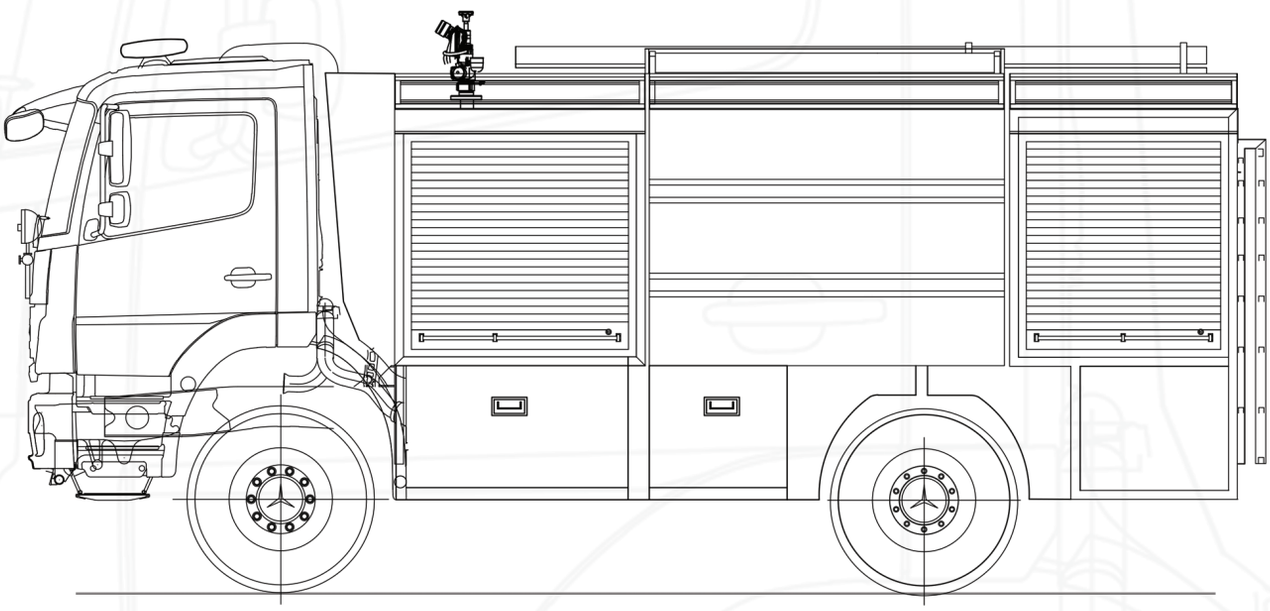

YANGIN SÖNDÜRME SİSTEMİ

Yangın pompası: Ziegler 10 bar basınçta 3.000 lt/dk
Monitör: 2.400 lt/dk 70m atış mesafesi
Acil Müdehale Çıkrığı: Zimag 50m elektrikli geri sarmalı
Üstyapı: Alüminyum panelden imalat, eloksallı kaynaksız birleştirme sistemi
5 panjurlu ekipman dolapları kızak ve raf sistemi ayarlanabilir tip
4.000 lt su kapasiteli 4mm AISI 304 kalite paslanmaz çelik
400 lt köpük kapasiteli 4 mm AISI 316 L kalite paslanmaz çelik
Elektronik ikaz ve siren sistemi
Arka çıkış merdiveni ve seyyar merdivenli
İthal pompa ve yangın müdahele ekipmanları
Dijital dokunmatik pompa kumanda ekranı

FIRE EXTINGUISHING SYSTEM

Fire Pump: Ziegler 3.000 lpm at 10 bar pressure
Monitor: 2.400 lpm, 70 meters range
First Intervention Hose Reel: Zimag 50m electrical
Superstructure: Aluminium panel profile, anodised weldless joining system
Equipment cabinets with 5 roller shutters, adjustable sliders and shelves
4.000 L capacity 4mm AISI 304 quality stainless steel water tank
400 L capacity 4mm AISI 316 L quality stainless steel foam tank
Electronic warning and siren system
Tank access ladder at rear and portable ladder
High quality pump and fire fighting equipment
Digital touchscreen pump control panel

Adres: Bursa Yolu 10. Km Eskişehir
Tel: +90 222 315 14 86 (pbx)
Fax: +90 222 315 14 89
zimag@zimag.com.tr

ZIMAG
ARAÇ VE MAKİNA SANAYİ TİC. A.Ş

MERCEDES BENZ - ATEGO 1630 TEK KABİN 1+2

DAR SOKAK İTFAİYE ARACI

ZIMAG
ARAÇ VE MAKİNA SANAYİ TİC. A.Ş

DAR SOKAK İTFAİYE ARACI

MERCEDES BENZ - ATEGO 1630 TEK KABİN 1+2

NARROW STREET FIRE FIGHTING VEHICLE

SINGLE CAB 1+2

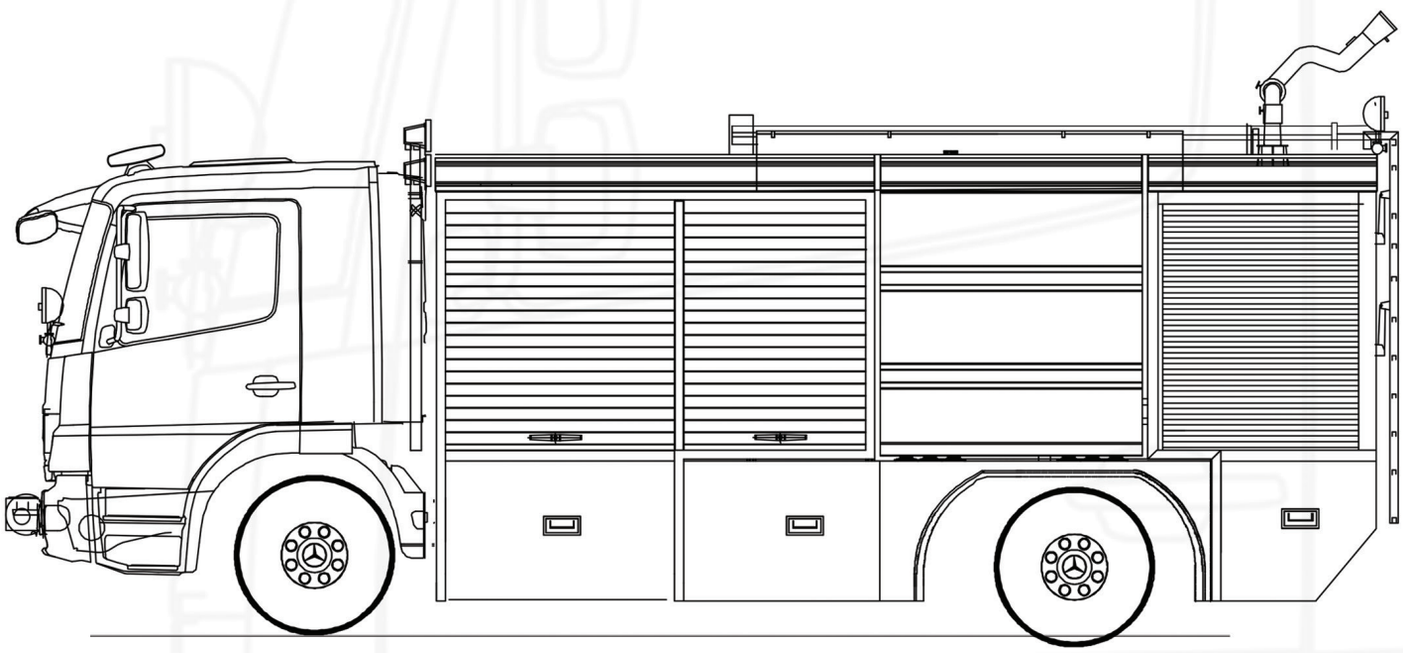

YANGIN SÖNDÜRME SİSTEMİ

Yangın pompası: Magirus MPH230 10 bar basınçta 3.000 lt/dk
Monitör: 2.400 lt/dk 70m atış mesafesi
Acil Müdehale Çıkrığı: Zimag 50m elektrikli geri sarmalı
Üstyapı: Alüminyum panelden imalat, eloksallı kaynaksız birleştirme sistemi
7 panjurlu ekipman dolapları kızak ve raf sistemi ayarlanabilir tip
6.000 lt su kapasiteli 4mm AISI 304 kalite paslanmaz çelik
300 lt köpük kapasiteli 4 mm AISI 316 L kalite paslanmaz çelik
Elektronik ikaz ve siren sistemi
Arka çıkış merdiven ve seyyar merdivenli
İthal pompa ve yangın müdahale ekipmanları
5 M yükselebilen teleskopik projektör
Dijital dokunmatik pompa kumanda ekranı

FIRE EXTINGUISHING SYSTEM

Fire Pump: Magirus MPH230 3.000 lpm at 10 bar pressure
Monitor: 2.400 lpm monitor with 70 meters range
First Intervention Hose Reel: Zimag 50m electrical
Superstructure: Aluminium panel profile, anodised weldless joining system
Equipment cabinets with 7 roller shutters, adjustable sliders and shelves
6.000 L capacity 4mm AISI 304 quality stainless steel water tank
300 L capacity 4mm AISI 316 L quality stainless steel foam tank
Electronic warning and siren system
Tank access ladder at rear and portable ladder
High quality pump and fire fighting equipment
5 meters telescopic projector
Digital touchscreen pump control panel

Adres: Bursa Yolu 10. Km Eskişehir
Tel: +90 222 315 14 86 (pbx)
Fax: +90 222 315 14 89
zimag@zimag.com.tr

ZIMAG
ARAÇ VE MAKİNA SANAYİ TİC. A.Ş

MERCEDES BENZ - ATEGO 1630 ÇİFT KABİN 1+5

DAR SOKAK İTFAİYE ARACI

ZİMAG
ARAÇ VE MAKİNA SANAYİ TİC. A.Ş

DAR SOKAK İTFAİYE ARACI

MERCEDES BENZ - ATEGO 1630 ÇİFT KABİN 1+5

NARROW STREET FIRE FIGHTING VEHICLE

DOUBLE CAB 1+5

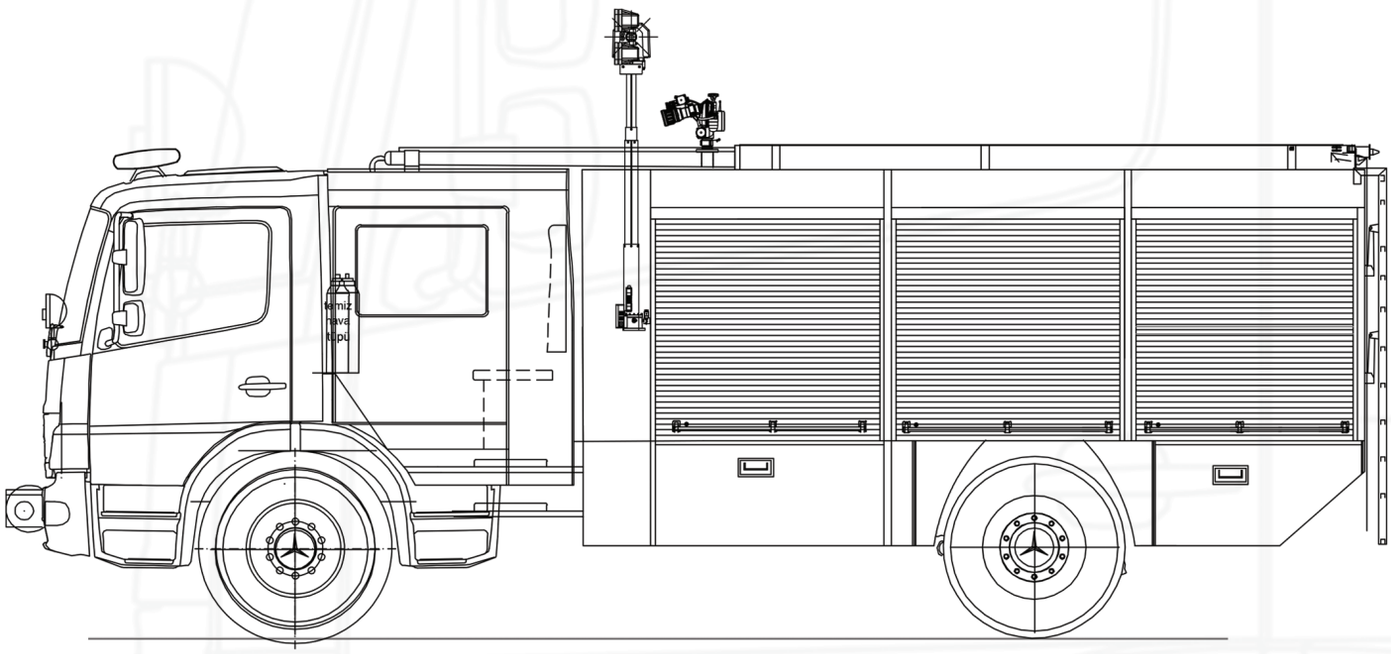

YANGIN SÖNDÜRME SİSTEMİ

Yangın pompası: Ziegler 10 bar basınçta 3.000 lt/dk
Monitör: 2.400 lt/dk 70m atış mesafesi
Acil Müdehale Çıkrığı: Zimag 50m elektrikli geri sarmalı
Üstyapı: Alüminyum panelden imalat, eloksallı kaynaksız birleştirme sistemi
7 panjurlu ekipman dolapları kızak ve raf sistemi ayarlanabilir tip
5.000 lt su kapasiteli 4mm AISI 304 kalite paslanmaz çelik
300 lt köpük kapasiteli 4 mm AISI 316 L kalite paslanmaz çelik
Elektronik ikaz ve siren sistemi
Arka çıkış merdiven ve seyyar merdivenli
İthal pompa ve yangın müdahale ekipmanları
5 M yükselebilen teleskopik projektör
Dijital dokunmatik pompa kumanda ekranı

FIRE EXTINGUISHING SYSTEM

Fire Pump: Ziegler 3.000 lpm at 10 bar pressure
Monitor: 2.400 lpm, 70 meters range
First Intervention Hose Reel: Zimag 50m electrical
Superstructure: Aluminium panel profile, anodised weldless joining system
Equipment cabinets with 7 roller shutters, adjustable sliders and shelves
5.000 L capacity 4mm AISI 304 quality stainless steel water tank
300 L capacity 4mm AISI 316 L quality stainless steel foam tank
Electronic warning and siren system
Tank access ladder at rear and portable ladder
High quality pump and fire fighting equipment
5 meters telescopic projector
Digital touchscreen pump control panel

Adres: Bursa Yolu 10. Km Eskişehir
Tel: +90 222 315 14 86 (pbx)
Fax: +90 222 315 14 89
zimag@zimag.com.tr

ZIMAG
ARAÇ VE MAKİNA SANAYİ TİC. A.Ş

MERCEDES BENZ - AXOR 1829

İTFAİYE ARAZÖZÜ

ZIMAG
ARAÇ VE MAKİNA SANAYİ TİC. A.Ş

İTFAİYE ARAZÖZÜ

MERCEDES BENZ - AXOR 1829

FIRE FIGHTING VEHICLE

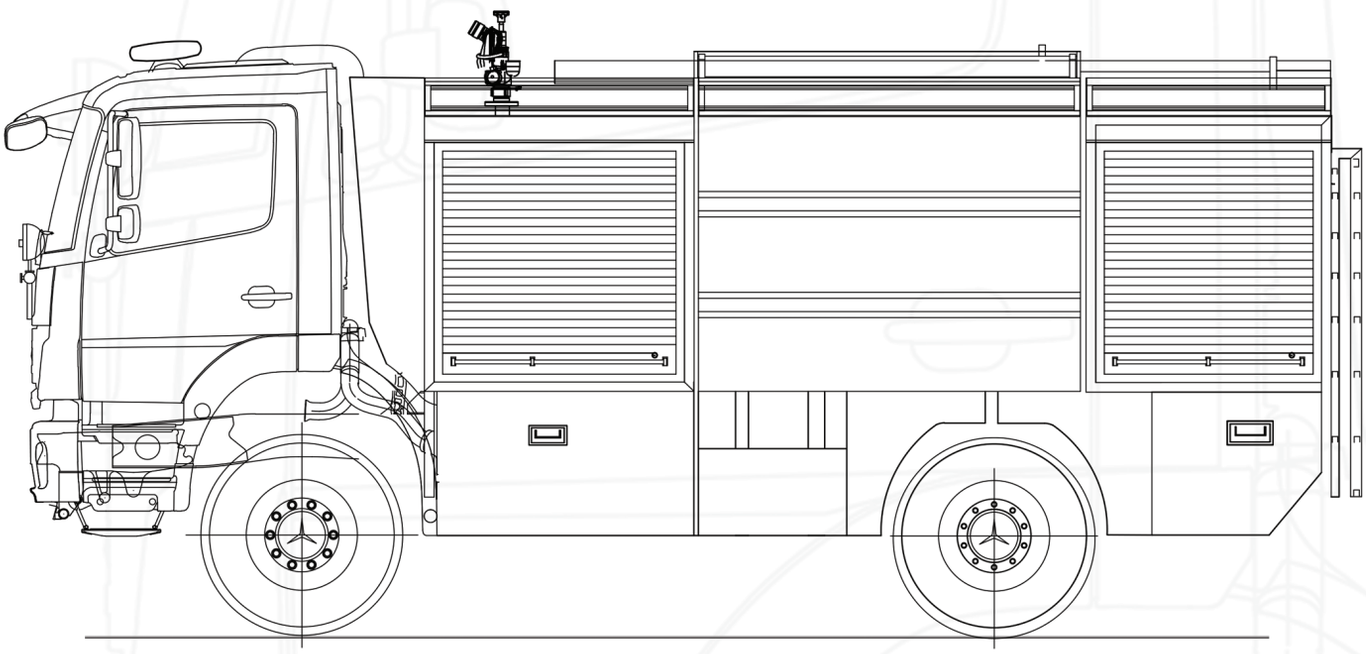

YANGIN SÖNDÜRME SİSTEMİ

Yangın pompası: Rosenbauer 10 bar basınçta 3.000 lt/dk
Monitör: Çeliksan CMA240 2.400 lt/dk 70m atış mesafesi
Acil Müdehale Çıkrığı: Zimag ZIM001 40m elektrikli geri sarmalı
Üstyapı: Alüminyum panelden imalat, eloksallı kaynaksız birleştirme sistemi
5 panjurlu ekipman dolapları kızak ve raf sistemi ayarlanabilir tip
7.000 lt su kapasiteli 4mm AISI 304 kalite paslanmaz çelik
300 lt köpük kapasiteli 4 mm AISI 316 L kalite paslanmaz çelik
Elektronik ikaz ve siren sistemi
Arka çıkış merdiven ve seyyar merdivenli
İthal pompa ve yangın müdahale ekipmanları
Dijital dokunmatik pompa kumanda ekranı

FIRE EXTINGUISHING SYSTEM

Fire Pump: Rosenbauer 3.000 lpm at 10 bar pressure
Monitor: Çeliksan CMA240 2.400 lpm, 70 meters range
First Intervention Hose Reel: Zimag ZIM001 40m electrical
Superstructure: Aluminium panel profile, anodised weldless joining system
Equipment cabinets with 5 roller shutters, adjustable sliders and shelves
7.000 L capacity 4mm AISI 304 quality stainless steel water tank
300 L capacity 4mm AISI 316 L quality stainless steel foam tank
Electronic warning and siren system
Tank access ladder at rear and portable ladder
High quality pump and fire fighting equipment
Digital touchscreen pump control panel

Adres: Bursa Yolu 10. Km Eskişehir
Tel: +90 222 315 14 86 (pbx)
Fax: +90 222 315 14 89
zimag@zimag.com.tr

ZIMAG
ARAÇ VE MAKİNA SANAYİ TİC. A.Ş

MERCEDES BENZ - AXOR 3340 6X4 TEK KABİN 1+2

32 MT SU KÖPÜK KULESİ İTFAİYE ARACI

ZIMAG
ARAÇ VE MAKİNA SANAYİ TİC. A.Ş

32 MT SU KÖPÜK KULESİ İTFAİYE ARACI

MERCEDES BENZ - AXOR 3340 6X4 TEK KABİN 1+2

FIRE FIGHTING VEHICLE WITH 32 M WATER FOAM TOWER

SINGLE CAB 1+2

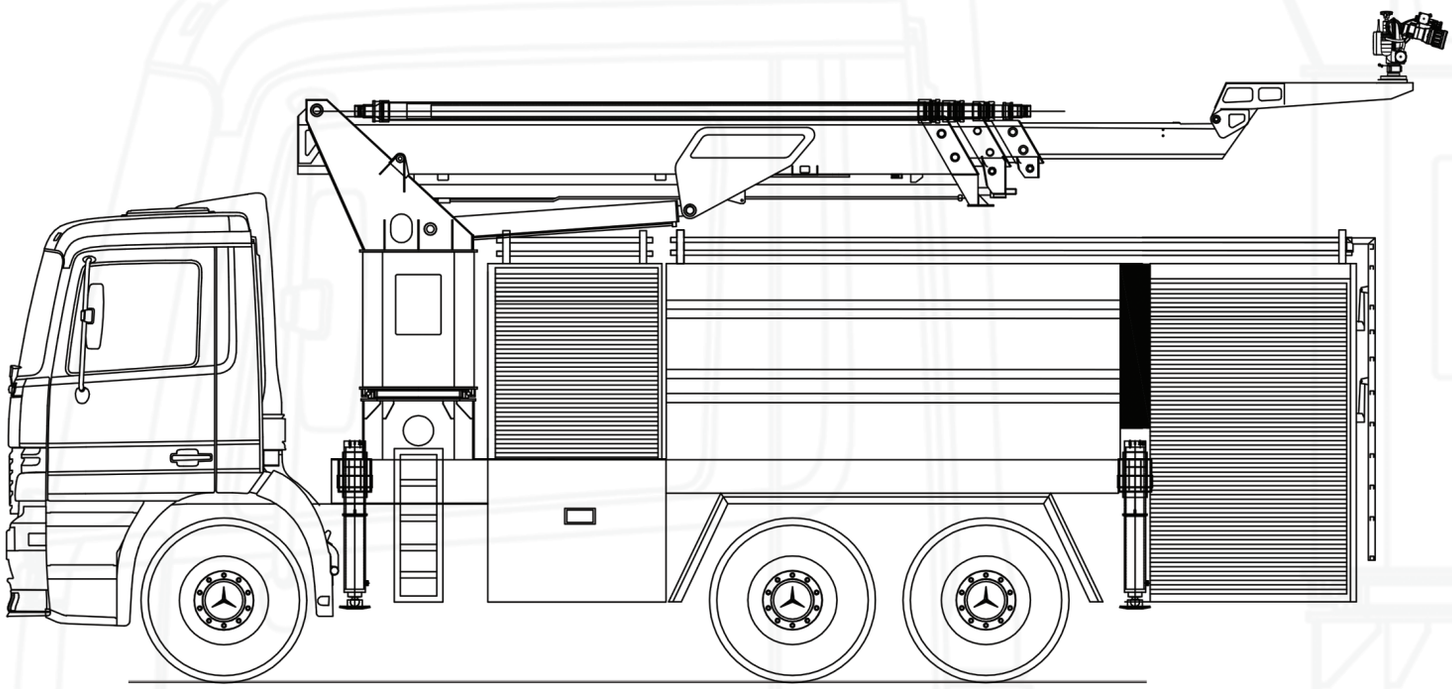

YANGIN SÖNDÜRME SİSTEMİ

Yangın pompası: Ziegler 10 bar basınçta 5.000 lt/dk
Monitör: TFT uzaktan kumandalı 4.000 lt/dk 70m atış mesafesi
Acil Müdehale Çıkrığı: Zimag 50m elektrikli geri sarmalı
Üstyapı: Alüminyum panelden imalat, eloksallı kaynaksız birleştirme sistemi
5 panjurlu ekipman dolapları kızak ve raf sistemi ayarlanabilir tip
6.000 lt su kapasiteli 4mm AISI 304 kalite paslanmaz çelik
1.000 lt köpük kapasiteli 4 mm AISI 316 L kalite paslanmaz çelik
Elektronik ikaz ve siren sistemi
Arka çıkış merdivenli ve seyyar merdivenli
İthal pompa ve yangın müdehale ekipmanları
3 bomlu teleskobik 32m – 42m mafsallı su köpük kulesi
Dijital dokunmatik pompa kumanda ekranı

FIRE EXTINGUISHING SYSTEM

Fire Pump: Ziegler 5.000 lpm at 10 bar pressure
Monitor: TFT remote controlled 4.000 lpm monitor with 70 meters range
First Intervention Hose Reel: Zimag 50m electrical
Superstructure: Aluminium panel profile, anodised weldless joining system
Equipment cabinets with 5 roller shutters, adjustable sliders and shelves
6.000 L capacity 4mm AISI 304 quality stainless steel water tank
1.000 L capacity 4mm AISI 316 L quality stainless steel foam tank
Electronic warning and siren system
Tank access ladder at rear and portable ladder
High quality pump and fire fighting equipment
32m – 42m articulated water foam tower with 3 telescopic booms
Digital touchscreen pump control panel

Adres: Bursa Yolu 10. Km Eskişehir
Tel: +90 222 315 14 86 (pbx)
Fax: +90 222 315 14 89
zimag@zimag.com.tr

ZIMAG
ARAÇ VE MAKİNA SANAYİ TİC. A.Ş

MERCEDES BENZ - AXOR 3340 6X4 ÇİFT KABİN 1+5

28 MT HİDROLİK MERDİVENLİ İTFAİYE ARACI

ZIMAG
ARAÇ VE MAKİNA SANAYİ TİC. A.Ş

28 MT HİDROLİK MERDİVENLİ İTFAİYE ARACI

MERCEDES BENZ - AXOR 3340 6X4 ÇİFT KABİN 1+5

FIRE FIGHTING VEHICLE WITH 28 M HYDRAULIC LADDER

DOUBLE CAB 1+5

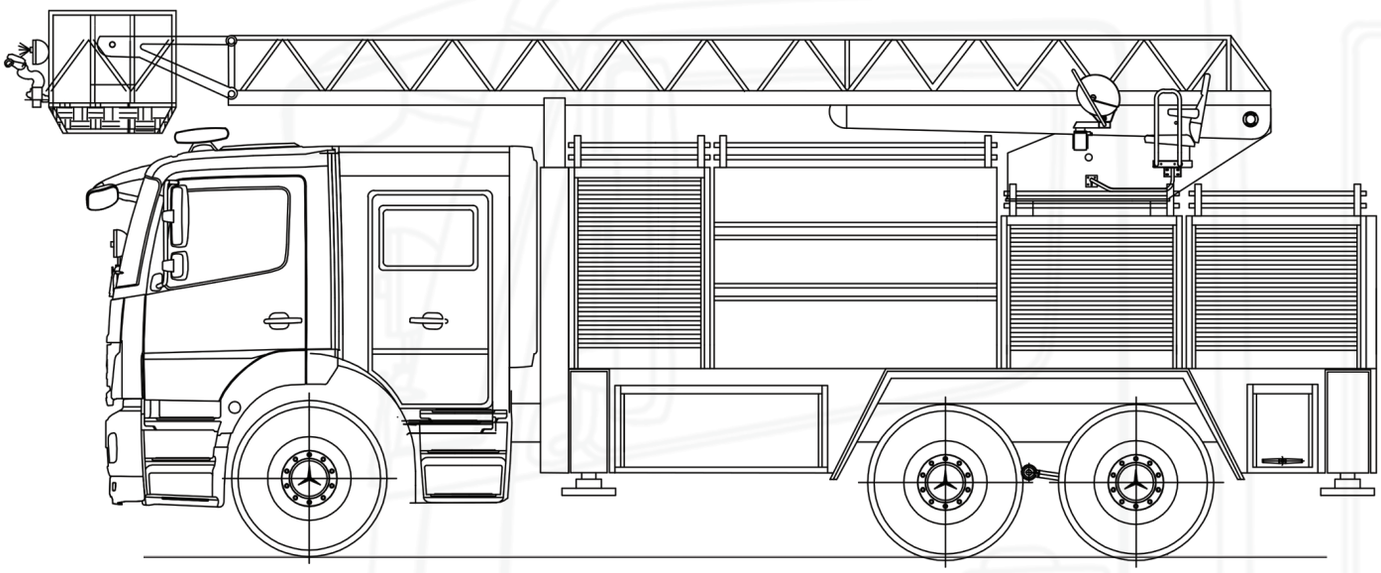

YANGIN SÖNDÜRME SİSTEMİ

Yangın pompası: Rosenbauer 10 bar basınçta 3.000 lt/dk
Monitör: TFT uzaktan kumandalı 2.400 lt/dk 70m atış mesafesi
Acil Müdehale Çıkrığı: Zimag 50m elektrikli geri sarmalı
Üstyapı: Alüminyum panelden imalat, eloksallı kaynaksız birleştirme sistemi
7 panjurlu ekipman dolapları kızak ve raf sistemi ayarlanabilir tip
6.000 lt su kapasiteli 4mm AISI 304 kalite paslanmaz çelik
300 lt köpük kapasiteli 4 mm AISI 316 L kalite paslanmaz çelik
Elektronik ikaz ve siren sistemi
Arka çıkış merdiven ve seyyar merdivenli
İthal pompa ve yangın müdehale ekipmanları
28 MT 4 kademeli hidrolik sepetli merdiven
Dijital dokunmatik pompa kumanda ekranı

FIRE EXTINGUISHING SYSTEM

Fire Pump: Rosenbauer 3.000 lpm at 10 bar pressure
Monitor: TFT remote controlled 2.400 lpm monitor with 70 meters range
First Intervention Hose Reel: Zimag 50m electrical
Superstructure: Aluminium panel profile, anodised weldless joining system
Equipment cabinets with 7 roller shutters, adjustable sliders and shelves
6.000 L capacity 4mm AISI 304 quality stainless steel water tank
300 L capacity 4mm AISI 316 L quality stainless steel foam tank
Electronic warning and siren system
Tank access ladder at rear and portable ladder
High quality pump and fire fighting equipment
28 m 4 stage hydraulic ladder with rescue cage
Digital touchscreen pump control panel

Adres: Bursa Yolu 10. Km Eskişehir
Tel: +90 222 315 14 86 (pbx)
Fax: +90 222 315 14 89
zimag@zimag.com.tr

ZIMAG
ARAÇ VE MAKİNA SANAYİ TİC. A.Ş

MERCEDES BENZ - AXOR 4140 6X4

SOLÜSYON TANKERİ

ZIMAG
ARAÇ VE MAKİNA SANAYİ TİC. A.Ş

SOLÜSYON TANKERİ

MERCEDES BENZ - AXOR 4140 6X4

SOLUTION TRUCK

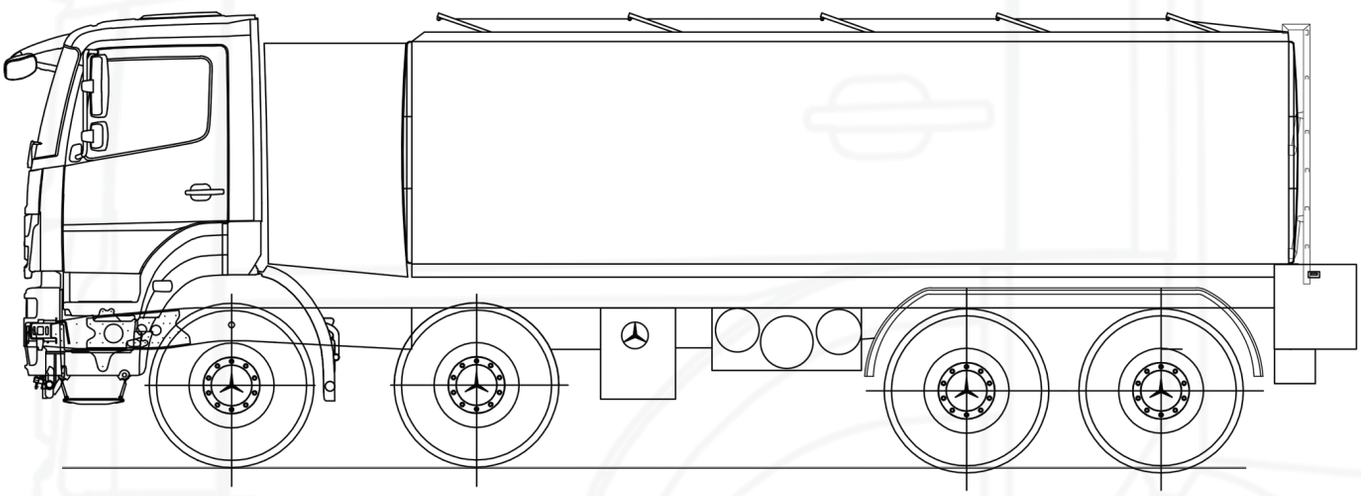

YANGIN SÖNDÜRME SİSTEMİ

Yangın pompası: ZMG 10 bar basınçta 1.000 lt/dk
Acil Müdehale Çıkrığı: Zimag 30m elektrikli geri sarmalı
Üst yapı: 20.000 lt su kapasitesi 4mm AISI 304 kalite paslanmaz çelik
Ön ve arka solüsyon nozul serpme sistemi
Elektronik ikaz ve siren sistemi
Arka çıkış merdivenli ve seyyar merdivenli
İthal pompa ve yangın müdahele ekipmanları
Dijital dokunmatik pompa kumanda ekranı

FIRE EXTINGUISHING SYSTEM

Fire Pump: ZMG 1.000 lpm at 10 bar pressure
First Intervention Hose Reel: Zimag 30m electrical
Superstructure: 20.000 L capacity 4mm AISI 304 quality stainless steel water tank
Front and rear spraying nozzles
Electronic warning and siren system
Tank access ladder at rear and portable ladder
High quality pump and fire fighting equipment
Digital touchscreen pump control panel

Adres: Bursa Yolu 10. Km Eskişehir
Tel: +90 222 315 14 86 (pbx)
Fax: +90 222 315 14 89
zimag@zimag.com.tr

ZIMAG
ARAÇ VE MAKİNA SANAYİ TİC. A.Ş

MERCEDES BENZ - AXOR 3340 6X4

İTFAİYE ÇİFT KABİN ARAZÖZÜ

ZIMAG
ARAÇ VE MAKİNA SANAYİ TİC. A.Ş

İTFAİYE ÇİFT KABİN ARAZÖZÜ

MERCEDES BENZ - AXOR 3340 6X4

FIRE FIGHTING DOUBLE CAB

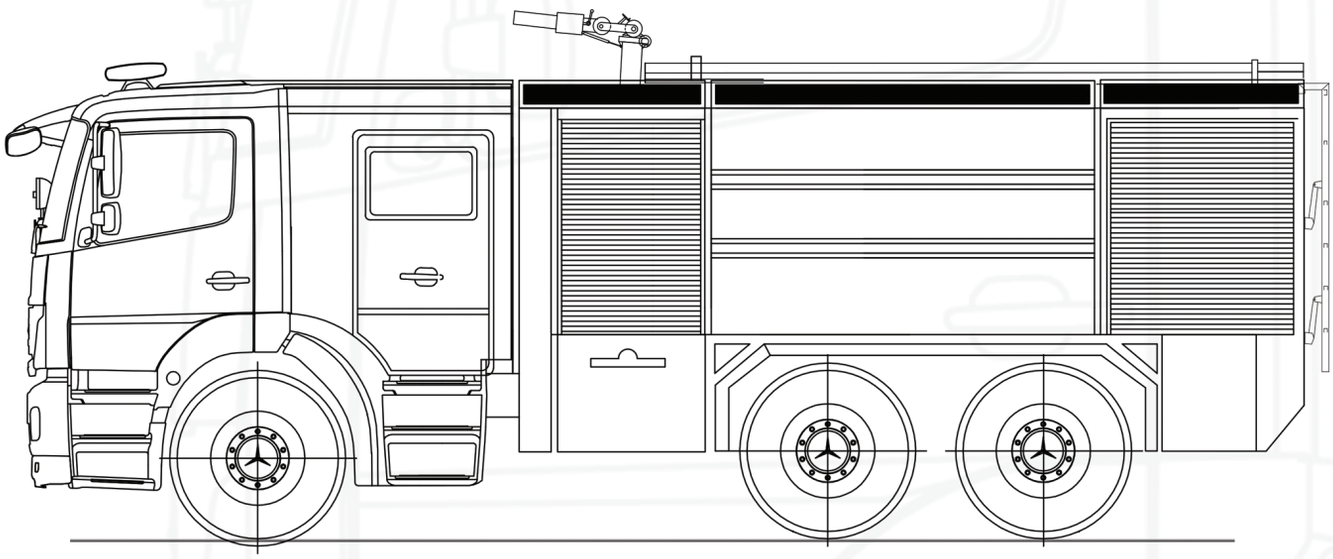

YANGIN SÖNDÜRME SİSTEMİ

Yangın pompası: Ziegler 10 bar basınçta 3.000 lt/dk
Monitör: 2.400 lt/dk 70m atış mesafesi
Acil Müdahale Çıkrığı: Zimag 50m elektrikli geri sarmalı
Üstyapı: Alüminyum panelden imalat, eloksallı kaynaksız birleştirme sistemi
5 panjurlu ekipman dolapları kızak ve raf sistemi ayarlanabilir tip
10.000 lt su kapasiteli 4mm AISI 304 kalite paslanmaz çelik
500 lt köpük kapasiteli 4 mm AISI 316 L kalite paslanmaz çelik
Elektronik ikaz ve siren sistemi
Arka çıkış merdiven ve seyyar merdivenli
İthal pompa ve yangın müdehale ekipmanları
Dijital dokunmatik pompa kumanda ekranı
5m yükselebilen teleskobik projektör

FIRE EXTINGUISHING SYSTEM

Fire Pump: Ziegler 3.000 lpm at 10 bar pressure
Monitor: 2.400 lpm monitor with 70 meters range
First Intervention Hose Reel: Zimag 50m electrical
Superstructure: Aluminium panel profile, anodised weldless joining system
Equipment cabinets with 5 roller shutters, adjustable sliders and shelves
10.000 L capacity 4mm AISI 304 quality stainless steel water tank
500 L capacity 4mm AISI 316 L quality stainless steel foam tank
Electronic warning and siren system
Tank access ladder at rear and portable ladder
High quality pump and fire fighting equipment
Digital touchscreen pump control panel
5 meters telescopic projector

Adres: Bursa Yolu 10. Km Eskişehir
Tel: +90 222 315 14 86 (pbx)
Fax: +90 222 315 14 89
zimag@zimag.com.tr

ZIMAG
ARAÇ VE MAKİNA SANAYİ TİC. A.Ş

MERCEDES BENZ - ACTROS 3342 6X4

İTFAİYE SU TANKERİ

ZIMAG
ARAÇ VE MAKİNA SANAYİ TİC. A.Ş

İTFAİYE SU TANKERİ

MERCEDES BENZ - ACTROS 3342 6X4

FIRE FIGHTING WATER TANKER

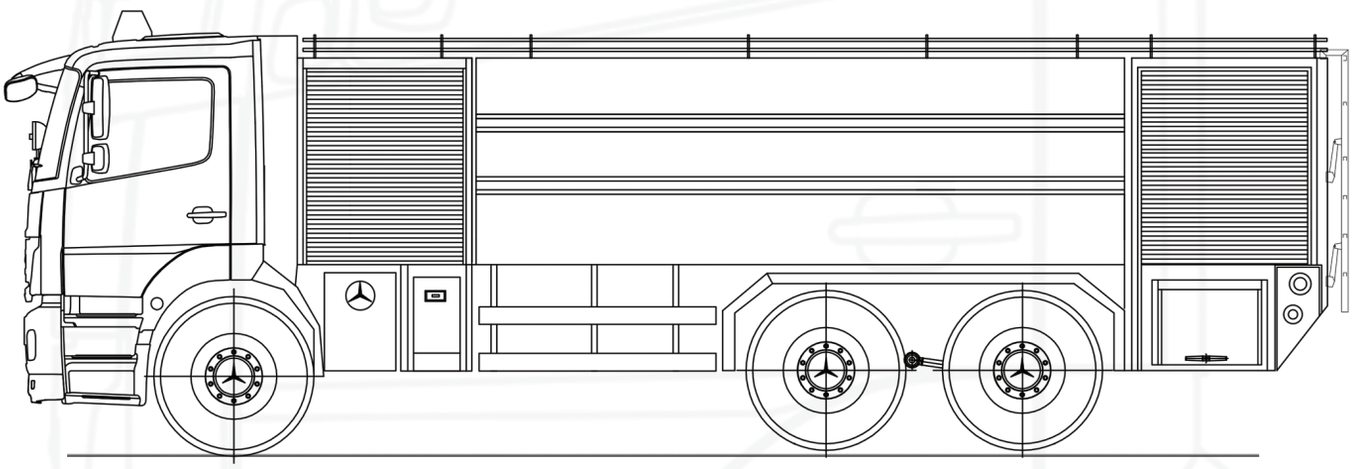

YANGIN SÖNDÜRME SİSTEMİ

Yangın pompası: Ziegler 10 bar basınçta 3.000 lt/dk
Monitör: TFT uzaktan kumandalı 2.400 lt/dk 70m atış mesafesi
Acil Müdahale Çıkrığı: Zimag 50m elektrikli geri sarmalı
Üstyapı: Alüminyum panelden imalat, eloksallı kaynaksız birleştirme sistemi
5 panjurlu ekipman dolapları kızak ve raf sistemi ayarlanabilir tip
13.000 lt su kapasiteli 4mm AISI 304 kalite paslanmaz çelik
500 lt köpük kapasiteli 4 mm AISI 316 L kalite paslanmaz çelik
Elektronik ikaz ve siren sistemi
Arka çıkış merdiven ve seyyar merdivenli
İthal pompa ve yangın müdehale ekipmanları
Dijital dokunmatik pompa kumanda ekranı

FIRE EXTINGUISHING SYSTEM

Fire Pump: Ziegler 3.000 lpm at 10 bar pressure
Monitor: TFT remote controlled 2.400 lpm monitor with 70 meters range
First Intervention Hose Reel: Zimag 50m electrical
Superstructure: Aluminium panel profile, anodised weldless joining system
Equipment cabinets with 5 roller shutters, adjustable sliders and shelves
13.000 L capacity 4mm AISI 304 quality stainless steel water tank
500 L capacity 4mm AISI 316 L quality stainless steel foam tank
Electronic warning and siren system
Tank access ladder at rear and portable ladder
High quality pump and fire fighting equipment
Digital touchscreen pump control panel

Adres: Bursa Yolu 10. Km Eskişehir
Tel: +90 222 315 14 86 (pbx)
Fax: +90 222 315 14 89
zimag@zimag.com.tr

ZIMAG
ARAÇ VE MAKİNA SANAYİ TİC. A.Ş

FORD RANGER - 3.2 WILDTRACK ÇİFT KABİN 4X4

ÖNCÜ KURTARMA ARACI

ZİMAG
ARAÇ VE MAKİNA SANAYİ TİC. A.Ş

ÖNCÜ KURTARMA ARACI

FORD RANGER - 3.2 WILDTRACK ÇİFT KABİN 4X4

RESCUE VEHICLE

DOUBLE CAB 4X4

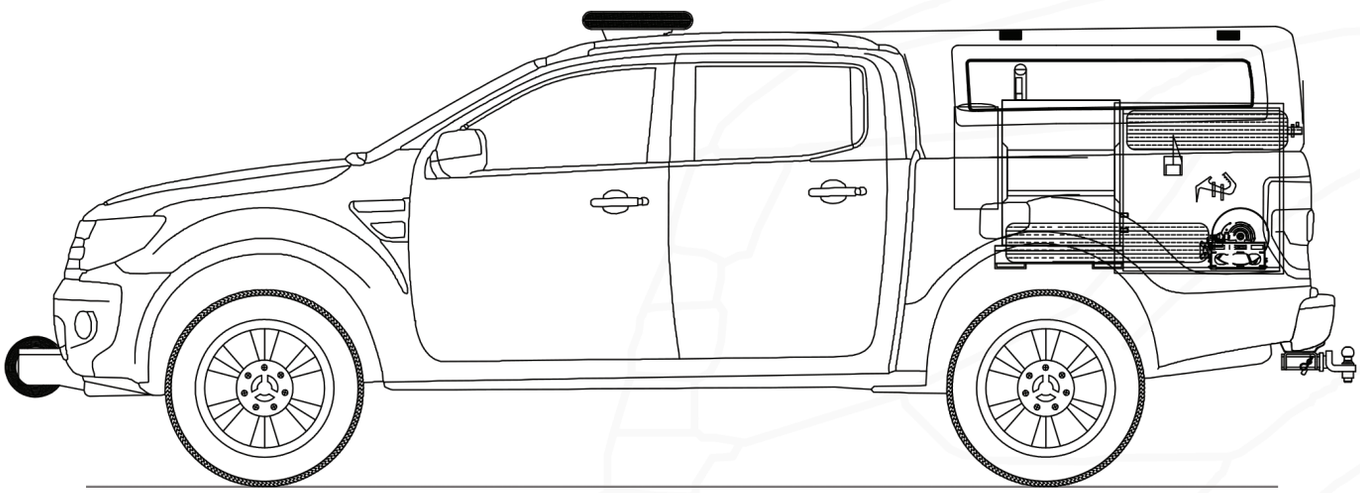

EKİPMANLAR

-Tepe lambası
-Ön Çeki Vinci
-Kesme Ayırma Aletleri
Üstyapı: Özel fiber kabinli kızak ve raf sistemi ayarlanabilir tip
İthal kesici ayırıcı kurtarma ve enkaz görüntüleme sistemleri
Yüksek basınçlı söndürme sistemi
200 lt su kapasiteli 4mm AISI 304 kalite paslanmaz çelik
60 lt köpük kapasiteli 4 mm AISI 316 L kalite paslanmaz çelik
Elektronik ikaz ve siren sistemi

EQUIPMENT

-Beacon
-Bumper Winch
-Cutting and Spreading Tools
Superstructure: Special fiber cab with adjustable sliders and shelves
High quality cutting and spreading tools and life detection systems
High pressure fire fighting systems
200 L capacity 4mm AISI 304 quality stainless steel water tank
60 L capacity 4mm AISI 316 L quality stainless steel foam tank
Electronic warning and siren system

Adres: Bursa Yolu 10. Km Eskişehir
Tel: +90 222 315 14 86 (pbx)
Fax: +90 222 315 14 89
zimag@zimag.com.tr

ZIMAG
ARAÇ VE MAKİNA SANAYİ TİC. A.Ş

MERCEDES BENZ - 6X6 SPRINTER ÇİFT KABİN 719 CDI

İTFAİYE VE KURTARMA ARACI

ZİMAG
ARAÇ VE MAKİNA SANAYİ TİC. A.Ş

İTFAİYE VE KURTARMA ARACI

MERCEDES BENZ - 6X6 SPRINTER ÇİFT KABİN 719 CDI

FIRE FIGHTING RESCUE VEHICLE

6X6 SPRINTER DOUBLE CAB 719 CDI

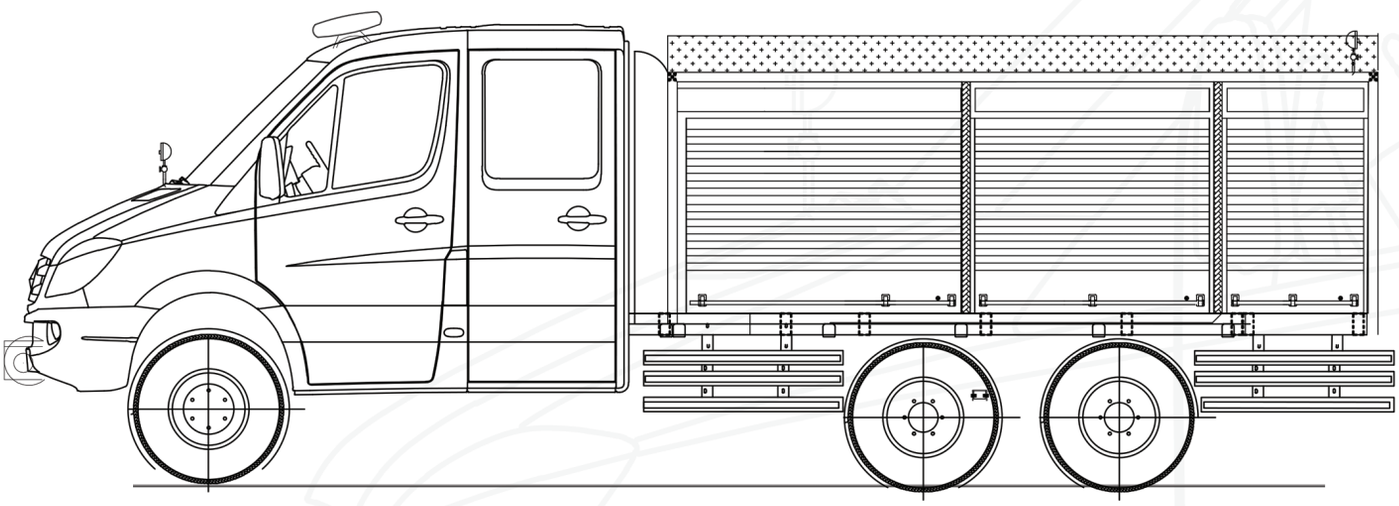

EKİPMANLAR

-2.000 LT Kapasiteli Yüksek Basınçlı Su Pompası
-2.5 ton kapasiteli su tankı GRP
-300 LT kapasiteli köpük tankı GRP
-1.600 LT kapasiteli çatı monitörü
Acil Müdahale Çıkrığı: Zimag 50m elektrikli geri sarmalı
-Ön çeki vinci
-Hidrolik Kesme Ayırma Setleri
-Jeneratör
-1.8 m yükselebilen yatar tip teleskobik projektör
-Elektronik ikaz ve siren sistemi
-Arka çıkış merdiveni

EQUIPMENT

-2.000 lpm capacity high pressure water pump
-GRP water tank with 2.5 tons capacity
-GRP foam tank with 300 L capacity
-1.600 lpm capacity roof monitor
First Intervention Hose Reel: Zimag 50m electrical
-Bumper winch
-Hydraulic Cutting and Spreading Tools
-Power Generator
-1.8 meters fold-down telescopic projector
-Electronic warning and siren system
-Tank access ladder at rear

Adres: Bursa Yolu 10. Km Eskişehir
Tel: +90 222 315 14 86 (pbx)
Fax: +90 222 315 14 89
zimag@zimag.com.tr

ZIMAG
ARAÇ VE MAKİNA SANAYİ TİC. A.Ş

MERCEDES BENZ - SPRINTER 519 ÇİFT KABİN CDI 4X2

KURTARMA ARACI

ZIMAG
ARAÇ VE MAKİNA SANAYİ TİC. A.Ş

KURTARMA ARACI

MERCEDES BENZ - SPRINTER 519 ÇİFT KABİN CDI 4X2

RESCUE VEHICLE

SPRINTER 519 DOUBLE CAB CDI 4X2

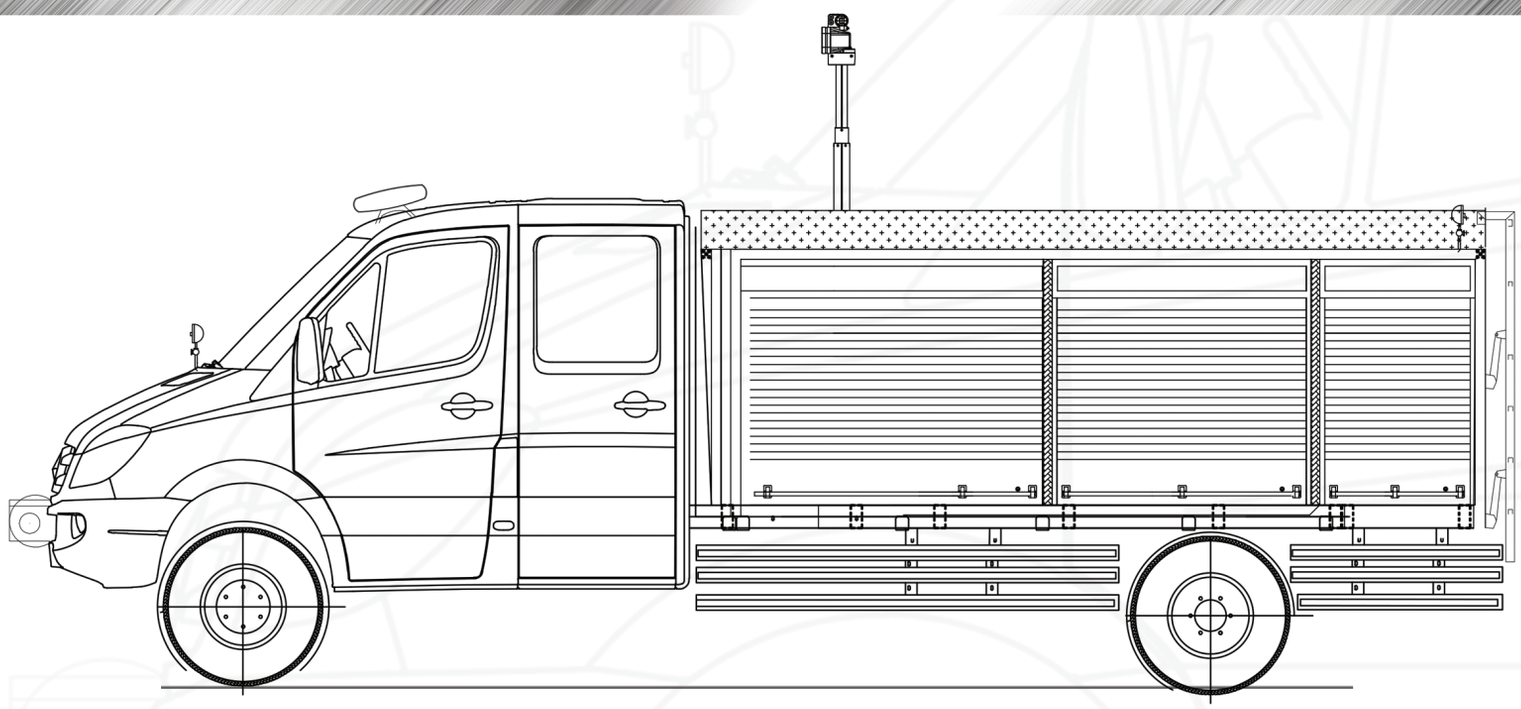

EKİPMANLAR

-Işık kulesi
-Tepe lambası
-Ön çeki vinci
-Kesme ayırma aletleri
-Jeneratör
-Yüksek basınçlı söndürme sistemi
Üstyapı: Alüminyum panelden imalat, eloksallı kaynaksız birleştirme sistemi
-5 panjurlu ekipman dolapları kızak ve raf sistemi ayarlanabilir tip
-500 lt su kapasiteli 4mm AISI 304 kalite paslanmaz çelik
-100 lt köpük kapasiteli 4 mm AISI 316 L kalite paslanmaz çelik
-1.8 m yükselebilen yatar tip teleskobik projektör
-İthal kesici ayırıcı kurtarma ve enkaz görüntüleme sistemleri
-Elektronik ikaz ve siren sistemi
-Arka çıkış merdivenli

EQUIPMENT

-Light Mast
-Beacon
-Bumper winch
-Cutting and spreading tools
-Power generator
-High pressure fire fighting systems
Superstructure: Aluminium panel profile, anodised weldless joining system
-Equipment cabinets with 5 roller shutters, adjustable sliders and shelves
-500 L capacity 4mm AISI 304 quality stainless steel water tank
-100 L capacity 4mm AISI 316 L quality stainless steel foam tank
-1.8 meters fold-down telescopic projector
-High quality cutting and spreading tools and life detection systems
-Electronic warning and siren system
-Tank access ladder at rear

Adres: Bursa Yolu 10. Km Eskişehir
Tel: +90 222 315 14 86 (pbx)
Fax: +90 222 315 14 89
zimag@zimag.com.tr

ZIMAG
ARAÇ VE MAKİNA SANAYİ TİC. A.Ş

SPRINTER 519 ÇİFT KABİN CDI 4X4

KURTARMA ARACI / AFAD

ZİMAG
ARAÇ VE MAKİNA SANAYİ TİC. A.Ş

KURTARMA ARACI / AFAD

SPRINTER 519 ÇİFT KABİN CDI 4X4

RESCUE VEHICLE/AFAD

SPRINTER 519 DOUBLE CAB CDI 4X4

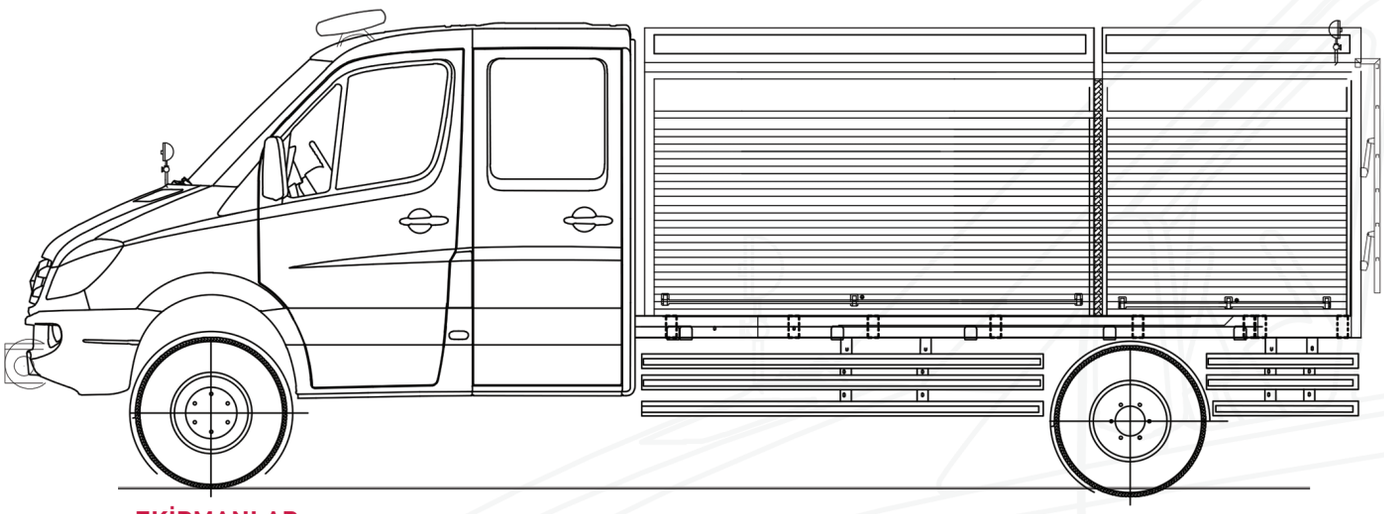

EKİPMANLAR
-Işık kulesi
-Tepe lambası
-Ön çeki vinci
-Kesme ayırma aletleri
Üstyapı: Alüminyum panelden imalat, eloksallı kaynaksız birleştirme sistemi
-5 panjurlu ekipman dolapları kızak ve raf sistemi ayarlanabilir tip
-9.000 lt su kapasiteli 4mm AISI 304 kalite paslanmaz çelik
-1.000 lt köpük kapasiteli 4 mm AISI 316 L kalite paslanmaz çelik
-1.8 m yükselebilen yatar tip teleskobik projektör
-Elektronik ikaz ve siren sistemi
-Arka çıkış merdiveni

EQUIPMENT
-Light Mast
-Beacon
-Bumper winch
-Cutting and spreading tools
Superstructure: Aluminium panel profile, anodised weldless joining system
-Equipment cabinets with 5 roller shutters, adjustable sliders and shelves
-9.000 L capacity 4mm AISI 304 quality stainless steel water tank
-1.000 L capacity 4mm AISI 316 L quality stainless steel foam tank
-1.8 meters fold-down telescopic projector
-Electronic warning and siren system
-Tank access ladder at rear

Adres: Bursa Yolu 10. Km Eskişehir
Tel: +90 222 315 14 86 (pbx)
Fax: +90 222 315 14 89
zimag@zimag.com.tr

ZIMAG
ARAÇ VE MAKİNA SANAYİ TİC. A.Ş

MERCEDES –1833

ÇİFT KABİN İTFAİYE ARACI

ZİMAG
ARAÇ VE MAKİNA SANAYİ TİC. A.Ş

ÇİFT KABİN İTFAİYE ARACI

MERCEDES –1833

DOUBLE CAB FIRE FIGHTING VEHICLE

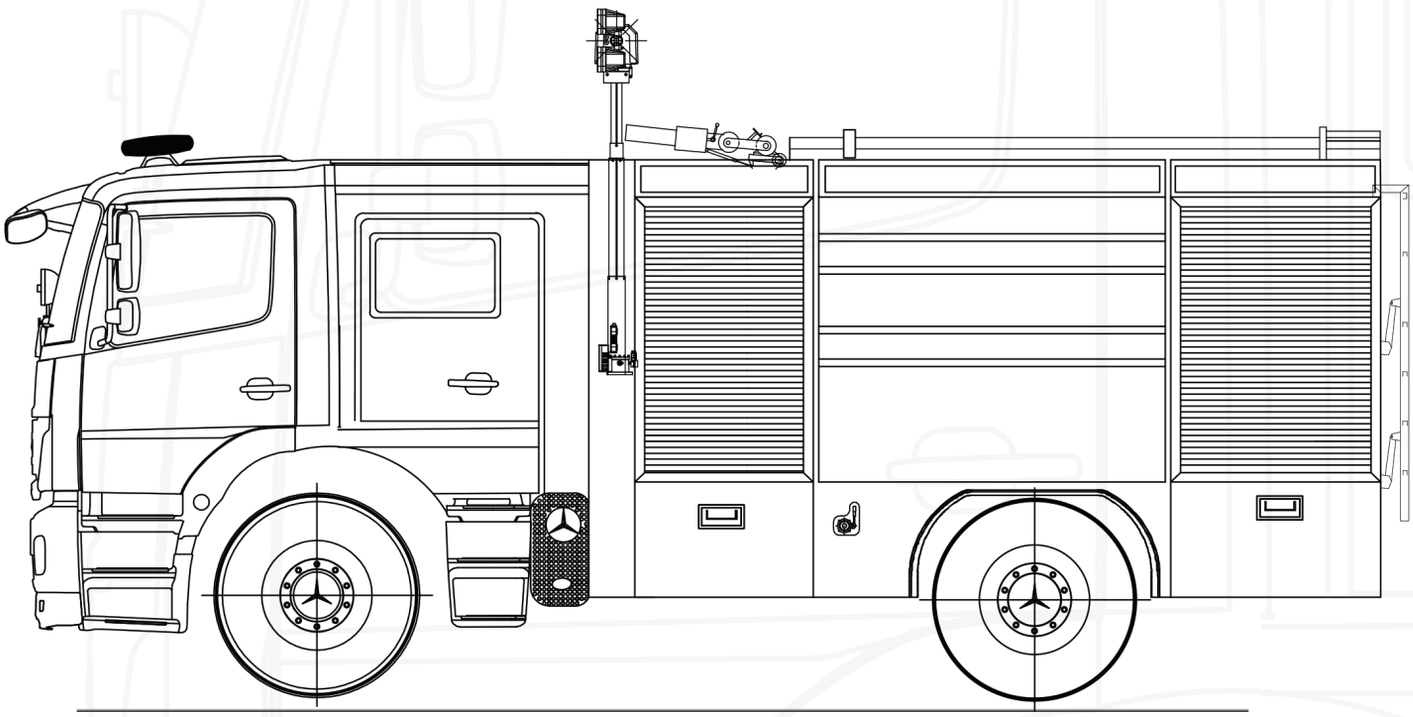

YANGIN SÖNDÜRME SİSTEMİ

Yangın Pompası: ROSENBAUER NH35 10 bar basınçta 3.000 lt/dk
Monitör: 2.400 lt/dk 70m atış mesafesi
Acil Müdahale Çıkrığı: Zimag 50m elektrikli geri sarmalı
Üst Yapı: Alüminyum panelden imalat, eloksallı kaynaksız birleştirme sistemi
5 Panjurlu ekipman dolapları kızak ve raf sistemi ayarlanabilir tip.
6.000 lt su kapasiteli 4mm AISI 304 kalite paslanmaz çelik
300 lt köpük kapasiteli 4 mm AISI 316L kalite paslanmaz çelik
Elektronik ikaz ve siren sistemi
Arka çıkış merdiveni ve seyyar merdivenli
İthal pompa ve yangın müdahale ekipmanları
5 M Yükselebilen Teleskopik Projektör
Dijital dokunmatik pompa kumanda ekranı

FIRE EXTINGUISHING SYSTEM

Fire Pump: Rosenbauer NH35 3.000 lpm at 10 bar pressure
Monitor: 2.400 lpm monitor with 70 meters range
First Intervention Hose Reel: Zimag 50m electrical
Superstructure: Aluminium panel profile, anodised weldless joining system
Equipment cabinets with 5 roller shutters, adjustable sliders and shelves
6.000 L capacity 4mm AISI 304 quality stainless steel water tank
300 L capacity 4mm AISI 316 L quality stainless steel foam tank
Electronic warning and siren system
Tank access ladder at rear and portable ladder
High quality pump and fire fighting equipment
5 meters telescopic projector
Digital touchscreen pump control panel

Adres: Bursa Yolu 10. Km Eskişehir
Tel: +90 222 315 14 86 (pbx)
Fax: +90 222 315 14 89
zimag@zimag.com.tr

ZIMAG
ARAÇ VE MAKİNA SANAYİ TİC. A.Ş